RoHS

TOP VIEW

摄像头主板尺寸

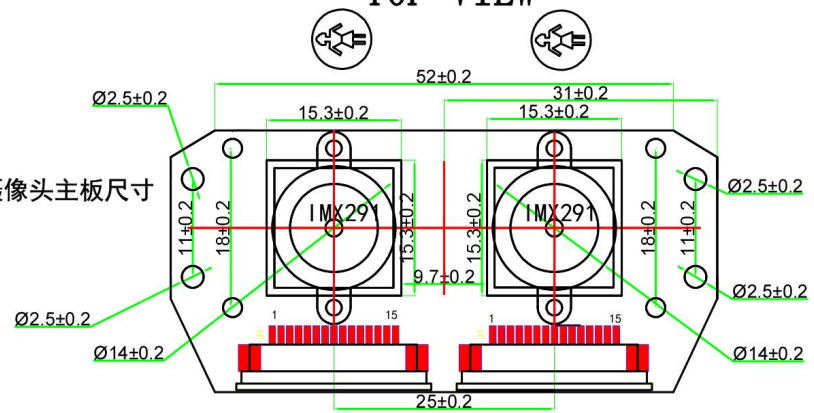

SIDE VIEW

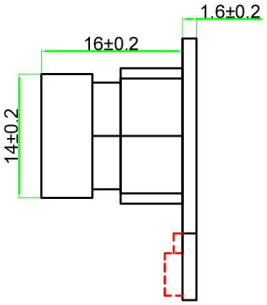

BOTTOM VIEW

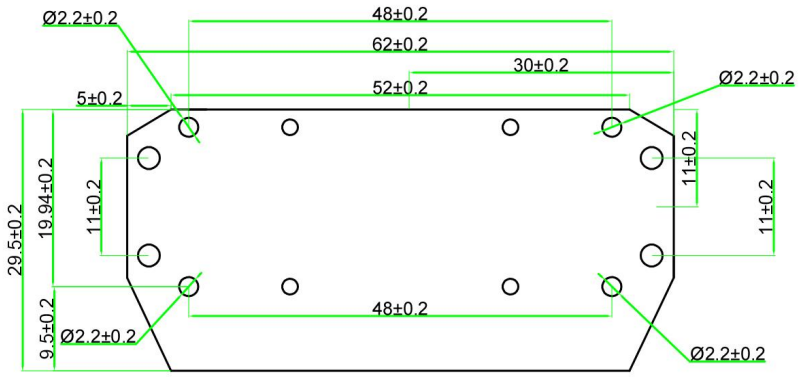

LED板子尺寸

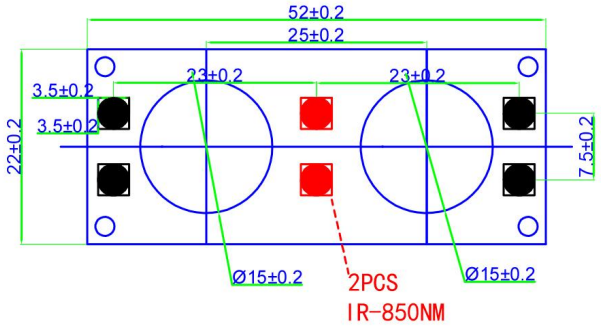

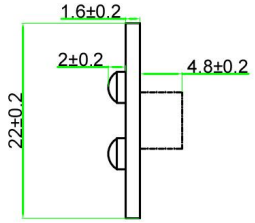

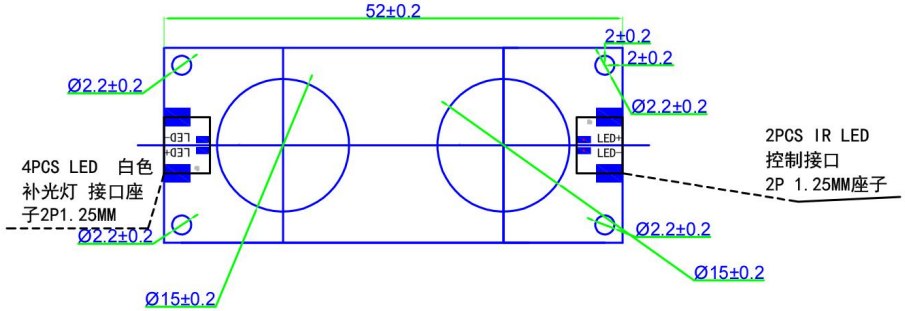

摄像头主板跟
LED板结合尺寸

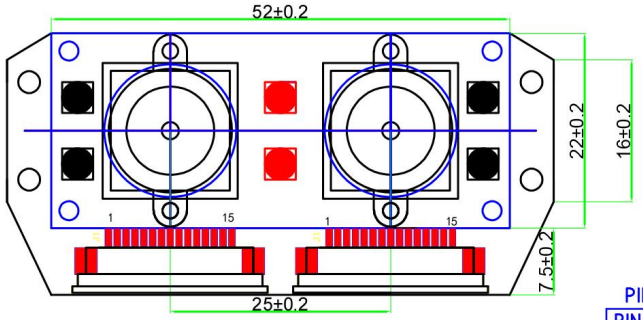

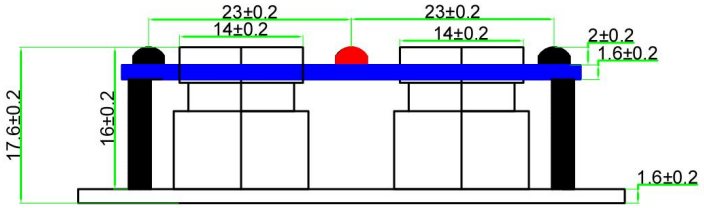

PIN DEFINITION

PIN	SIGNAL	PIN	SIGNAL	PIN	SIGNAL
1	GND	6	CAM1-DP1	11	CAM-GPI0
2	CAM1-DN0	7	GND	12	CAM-CLK
3	CAM1-DP0	8	CAM1-CN	13	SCL0
4	GND	9	CAM1-CP	14	SDA0
5	CAM1-DN1	10	GND	15	AVDD3.3

焦距（EFL）	2.5mm	像素（Array Size）	3264*2448
光圈（F.NO）	2.2	镜头类型（Lens Size）	4E+IR650NM
视场角（Vicw Anglec）	D:94°	连接器（Connector）	15P 1.00mm 抽式
畸变（Distortion）	<0.1%		
感光芯片（Chip Type）	1/4 IMX219		

Zhuhai WinideaTech Co.,Ltd.

初稿(Draft)			UNIT: MM
更改(Change)		Scale:1:1	单位：毫米
制作（DRV BY）	工程部	型号(Flie NO):	
审核（CHEK BY）		版本（Version）： V3.0	
核准（APPV BY）		日期（Data）： 2021-10-23	